Հակահրդեհային ազդանշումների միացման սխեման

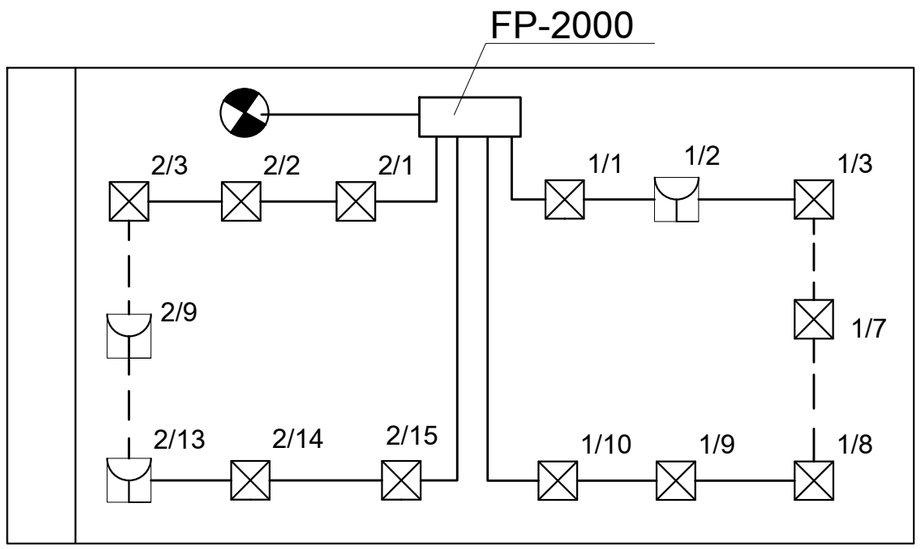

Հակահրդեհային համակարգի մասնագիր			
ՀՀ ը/կ	Սարքավորումների և նյութերի անվանումը	Չափ. միավ.	Քանակը
1	Հակահրդեհային ազդանշումների պանել 2 օղակի համար FP-2000/կամ համարժեք/	լ-զմ	1
2	Հրդեհային տվիչ, ծխի DP-2061 /կամ համարժեք/	հատ	20
3	Հրդեհային տվիչ, ձեռնավարումով DM-2000 /կամ համարժեք/	հատ	5
4	Հերմետիկ կուտակիչային մարտկոց 24Ե, 6.5Ա	հատ	2
5	ШВВП 2x0.75 հատվածքով պղնձե հաղորդալարի անցկացում	գմ	800
6	911-ծառայության հետ կապի միջոց /Tandem-2M-ին /կամ համարժեքը/	հատ	1
7	Շչակ	հատ	1

ՊԱՅՄԱՆԱԿԱՆ ՆՇԱՆՆԵՐ

Հաղորդալար

Հրդեհային տվիչ, ծխի

Հրդեհային տվիչ ձեռնա արումով

2/23 Օղակի համարը

Շչակ

ԾՐԱԳՐԻ ԱՌԱՋԱԴՐԱՆՔ՝ TAT-04				Դաշտաքարի մանկապարտեզի կառուցում			
				Հակահրդեհային ազդանշումներ	Փուլ	Թերթ	Թերթեր
					ԱՆ	ՀԱ-2	3
ԳԼԽ. ՄԱՍՆ.	Ս.Եգանյան			Հակահրդեհային ազդանշումների միացման սխեման և մասնագիրը:	INTER energo	ԻՆՏԵՐ էներգիա ՍՊԸ	
Պաշտոն	Ազգանուն	Ստորգր.					